Für schnelleres Bauen

BT innovation

BT-Spannschloss® - Betonfertigteile trocken und schnell verbinden

Stand: 12/2019

www.bt-innovation.de

Rufen Sie uns an:
0391 .73 52 0

Schreiben Sie uns:
info@bt-innovation.de

www.bt-innovation.de

BT INNOVATION – FÜR SCHNELLERES BAUEN

Produkte für den Hoch- und Tiefbau

BAUSTELLEN SIND KOMPLEX. Die Chance steckt im Detail. Wir kennen die Prozesse sehr genau – auch aus der Praxis. Wir wissen, was wie viel Zeit braucht und wann Bauen teuer wird. Deshalb entwickeln wir Produkte, die einen Schritt weiter gehen, die Prozesse straffen und das Bauen schneller machen.

Alles unter einem Dach – Forschung & Entwicklung, Konstruktion und Vertrieb – unsere interdisziplinären Teams stehen in ständigem, engem Austausch. Gemeinsam werden hier Lösungen entwickelt, die perfekt auf die Bedürfnisse der Kunden zugeschnitten sind. Zahlreiche Patente schützen unsere innovativen Ideen. Längst steht der Name BT innovation für weltweit anerkannte Qualitätsprodukte, die in über 70 Ländern durch überzeugte Kunden benutzt werden. Wir sind auf nationalen sowie internationalen Fachmessen präsent und kooperieren mit Handelspartnern in allen wichtigen Märkten weltweit.

Auch als Consultants wird unsere Expertise im Betonfertigteilbau geschätzt und vielfältig nachgefragt. Unser Team ist sehr erfahren und global aktiv.
Die Leistungsmodule Analyse, Planung, Beratung und Realisierung beinhalten alle notwendigen Schritte zur Schaffung nachhaltiger Wettbewerbsvorteile.

BT innovation – unser Name steht für zukunftsweisende Produktentwicklungen, fundierte Beratung und Kundennähe. Wir haben stets den hohen Anspruch, die bestmögliche Lösung für spezifische Themen im Betonbau anzubieten und so eine erhebliche Effizienzsteigerung aller Arbeitsprozesse zu ermöglichen. Damit setzen wir ein klares Zeichen für unsere Innovationskraft.

PRODUKT-HIGHLIGHTS

Warum das BT-Spannschloss® das Bauen schneller macht:

- Trockene, kraftschlüssige und dauerhafte Verbindung von Betonfertigteilen ohne Betonage
- Einfach von Hand verschrauben
- Witterungsunabhängiger Bau

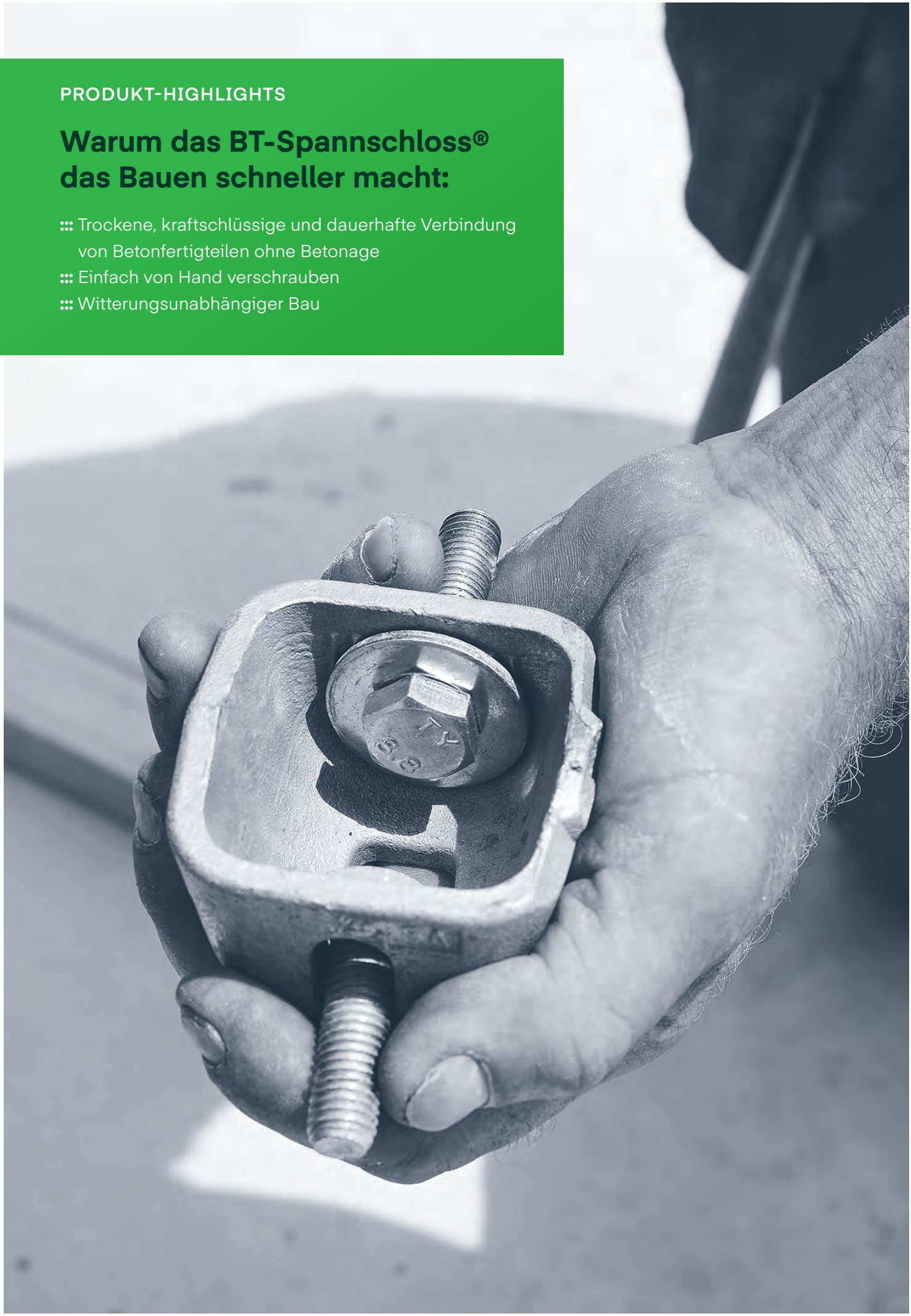

BETONFERTIGTEILE TROCKEN UND SCHNELL VERBINDEN

ETA-19/0013
Europäisch Technische Bewertung

BT-Spannschloss®

Das BT-Spannschloss® ist Teil eines leicht anzuwendenden Verbindungssystems – ohne weitere Zusatzwerkstoffe und Hilfsmittel.

Das BT-Spannschloss® ermöglicht rationelle und präzise Montagen sowie dauerhafte Verbindungen von Betonfertigteilen. Durch die Verwendung des BT-Spannschlosses und entsprechender Verbindungsmittel können Fertigteile ohne einen mineralischen Verguss miteinander verbunden werden.

Somit entfallen Aushärtezeiten oder Stillstandszeiten, aufgrund von tiefen Temperaturen. Die Verbindung mit dem BT-Spannschloss® kann sofort voll belastet werden.

Die bauaufsichtliche Zulassung (Z-14.4-599) bescheinigt die Zuverlässigkeit des Produkts. Das BT-Spannschloss® wird in drei Baugrößen – M12, M16 und M20 – angeboten und ist in verzinkter oder in Edelstahlausführung erhältlich.

Einsatzgebiete

- **Winkelstützwände im Hochwasserschutz**
- **Wohnungs- und Gewerbebau**
- **Landwirtschaftliche Anlagen** (z. B. Biogasanlagen, Silos)
- **Kanal- und Tiefbau** (z. B. Schachtbauwerke, Medienkanäle, Amphibientunnel)
- **Temporäre Bauwerke**

Vorteile

- **Trockene Schraubverbindung**
- **Ohne Fugenverguss, ohne Spezialwerkzeug**
- **Sofort belastbar, keine Aushärtezeiten**
- **Witterungsunabhängige Montage auch bei niedrigen Temperaturen oder Niederschlägen**
- **Demontierbar – Rückbau von temporär errichteten Bauwerken möglich**
- **Dreipunktverbindung möglich**

Anwendung

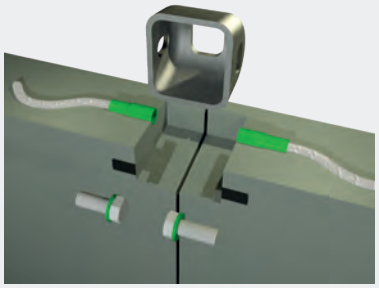

01

Betonfertigteile aneinander setzen und das BT-Spannschloss® in die dafür vorgesehene Aussparung einsetzen und händisch mittels Schrauben am Befestigungsanker fixieren.

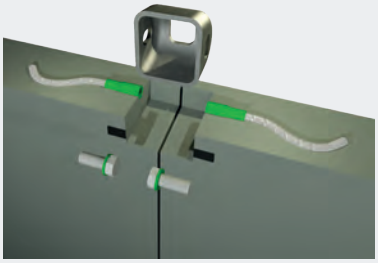

02

BT-Spannschloss®–Verbindung mittels Ratschen-Ringmaulschlüssel wechselseitig und gleichmäßig anziehen, bis die erforderliche Fugenbreite erreicht ist.

03

Gegebenenfalls Verfüllung der Aussparung mit einem geeigneten Mörtel, um das BT-Spannschloss® vor Korrosion zu schützen.

(!) **DREIPUNKTVERBINDUNG** MÖGLICH!

Technische Daten

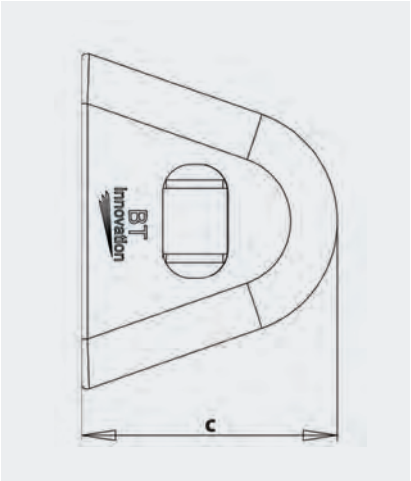

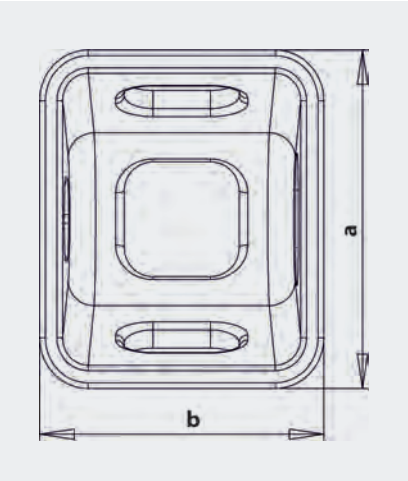

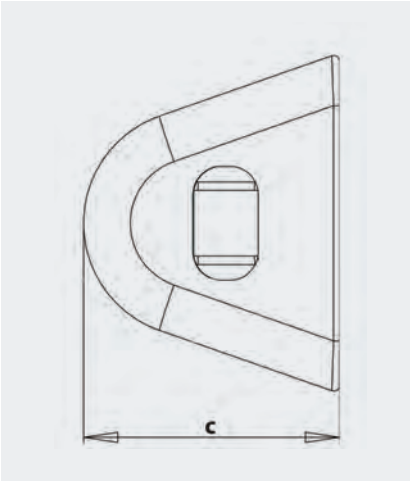

Produkt	a [mm]	b [mm]	c [mm]	Zugkraft N [kN]	Querkraft V [kN]
BT-Spannschloss® M12	70	70	51	33,7	9,4
BT-Spannschloss® M16	90	90	65	43,5	26,2
BT-Spannschloss® M20	120	100	90	52,2	24,8

*Gemäß DIBT Zulassung Z-14.4-599

Artikelübersicht

BT-Spannschloss® in 3 Größen erhältlich,
Material: Edelstahl oder verzinkt

Zubehör Befestigungsanker

Zubehör Aussparungskörper, mit oder ohne Magnet lieferbar

BT-Spannschloss®

Art.-Nr.	Produkt	Beschreibung	Info
4009086	**BT-Spannschloss® M12** verzinkt, Set	inkl.: 2 Stk. Sechskantschraube (ISO 4017 – M12 x 40 – 8.8 – tZn) 2 Stk. Scheibe (ISO 7093 – 1-12-200 HV – tZn)	für Wandstärken ≥ 6 cm ETA-19/0013
4009084	**BT-Spannschloss® M12** Edelstahl, Set	inkl.: 2 Stk. Sechskantschraube (ISO 4017 – M12 x 40 – A4-70) 2 Stk. Scheibe (ISO 7093-1 – 12 – 200 HV – A4)	für Wandstärken ≥ 6 cm
4009074	**BT-Spannschloss® M16** verzinkt, Set	inkl.: 1 Stk. Sechskantschraube (ISO 4017 – M16 x 40 – 8.8 – tZn) 1 Stk. Sechskantschraube (ISO 4017 – M16 x 50 – 8.8 – tZn) 2 Stk. Scheibe (ISO 7093-1 – 16 – 200 HV – tZn)	für Wandstärken ≥ 12 cm ETA-19/0013
4009083	**BT-Spannschloss® M16** Edelstahl, Set	inkl.: 1 Stk. Sechskantschraube (ISO 4017 – M16 x 40 – A4-70) 1 Stk. Sechskantschraube (ISO 4017 – M16 x 50 – A4-70) 2 Stk. Scheibe (ISO 7093-1 – 16 – 200 HV – A4)	für Wandstärken ≥ 12 cm
4009072	**BT-Spannschloss® M20** verzinkt, Set	inkl.: 2 Stk. Sechskantschraube (ISO 4017 – M20 x 60 – 8.8 – tZn) 2 Stk. Scheibe (ISO 7093-1 – 20 – 200 HV – tZn)	für Wandstärken ≥ 14 cm ETA-19/0013
4009085	**BT-Spannschloss® M20** Edelstahl, Set	inkl.: 2 Stk. Sechskantschraube (ISO 4017 – M20 x 60 – A4-70) 2 Stk. Scheibe (ISO 7093-1 – 20 – 200 HV – A4)	für Wandstärken ≥ 14 cm
4009123	**BT-Spannschloss®** Starterset **M16**	inkl.: 6x BT-Spannschloss® M16 verzinkt, 6x M16 x 50 Schrauben, 6x M16 x 40 Schrauben, 12x Unterlegscheiben M16, 12x T-Fixx®-Anker M16x100	gratis: 1x Ratschen-Ring-maulschlüssel 24 mm, 6x Einweg-Aussparungskörper, 6x Nagelteller M16
4009152	**BT-Spannschloss®** Starterset **M20**	inkl.: 6x BT-Spannschloss® M20 verzinkt, 12x M20 x 60 Schrauben, 12x Unterlegscheiben M20, 12x T-Fixx®-Anker M20	gratis: 1x Ratschen-Ring-maulschlüssel 30 mm, 6x Einweg-Aussparungskörper, 6x Nagelteller M20

Zubehör

Art.-Nr.	Produkt	Beschreibung
8009132800	**Aussparungskörper Set** für **BT-Spannschloss® M12** magnetisch	inkl.: 2 Stk. Zylinderschraube ISO 4762 – M12 x 40 1 Stk. Zylinderschraube ISO 4762 – M12 x 80
8009100800	**Aussparungskörper Set** für **BT-Spannschloss® M16** magnetisch	inkl.: 2 Stk. Zylinderschraube ISO 4762 – M16 x 45 1 Stk. Zylinderschraube ISO 4762 – M16 x 90
8009099800	**Aussparungskörper Set** für **BT-Spannschloss® M20** magnetisch	inkl.: 2 Stk. Zylinderschraube ISO 4762 – M20 x 45 1 Stk. Zylinderschraube ISO 4762 – M20 x 100
3003213	**Hülsenanker T-FIXX®** – M12 x 50 – gv	mit Europäisch Technischer Bewertung ETA-13/0222
3003214	**Hülsenanker T-FIXX®** – M12 x 70 – gv	mit Europäisch Technischer Bewertung ETA-13/0222
3003203	**Hülsenanker T-FIXX®** – M12 x 95 – gv	mit Europäisch Technischer Bewertung ETA-13/0222
3003151	**Hülsenanker T-FIXX®** – M16 x 60 – gv	mit Europäisch Technischer Bewertung ETA-13/0222
3003150	**Hülsenanker T-FIXX®** – M16 x 100 – gv	mit Europäisch Technischer Bewertung ETA-13/0222
3003149	**Hülsenanker T-FIXX®** – M16 x 125 – gv	mit Europäisch Technischer Bewertung ETA-13/0222
3003212	**Hülsenanker T-FIXX®** – M20 x 70 – gv	mit Europäisch Technischer Bewertung ETA-13/0222
3003153	**Hülsenanker T-FIXX®** – M20 x 100 – gv	mit Europäisch Technischer Bewertung ETA-13/0222
3003152	**Hülsenanker T-FIXX®** – M20 x 145 – gv	mit Europäisch Technischer Bewertung ETA-13/0222
3003163	**Wellenanker DB 682** – M12 x 108 – gv	mit Europäisch Technischer Bewertung ETA-11/0288
3003067	**Wellenanker DB 682** – M16 x 172 – gv	mit Europäisch Technischer Bewertung ETA-11/0288
3003064	**Wellenanker DB 682** – M20 x 192 – gv	mit Europäisch Technischer Bewertung ETA-11/0288
3003331	**Wellenanker DB 682** – M12 x 108 Edelstahl	mit Europäisch Technischer Bewertung ETA-11/0288
3003134	**Wellenanker DB 682** – M16 x 172 Edelstahl	mit Europäisch Technischer Bewertung ETA-11/0288
3003184	**Wellenanker DB 682** – M20 x 192 Edelstahl	mit Europäisch Technischer Bewertung ETA-11/0288
4009089	**Dreipunktadapter** für **BT-Spannschloss®** M12 verzinkt	zur Herstellung von Dreipunktverbindungen ETA-19/0013
4009090	**Dreipunktadapter** für **BT-Spannschloss®** M16 verzinkt	zur Herstellung von Dreipunktverbindungen ETA-19/0013
4009091	**Dreipunktadapter** für **BT-Spannschloss®** M20 verzinkt	zur Herstellung von Dreipunktverbindungen ETA-19/0013

Anwendungsbeispiele

01 BT-Spannschloss® im **Wohnungsbau** (Dt. Reihenhaus AG)

02 BT-Spannschloss® im **Agrarbau** (Biogasanlage)

03 BT-Spannschloss® in Kombination mit RubberElast® im **Kanalbau**

04 **Hochwasserschutzwand** aus Winkelstützen im Aufbau

05 BT-Spannschloss® **Dreipunktverbindung**

B.T. innovation GmbH _ Sudenburger Wuhne 60 _ 39116 Magdeburg

Alle Rechte vorbehalten.
Die vorstehenden Angaben in diesem Katalog beruhen auf unseren derzeitigen Kenntnissen und Erfahrungen und wurden mit der notwendigen Sorgfalt und unter Berücksichtigung des jeweils bekannten Stands der Wissenschaft und Technik, jedoch unverbindlich, zusammengestellt. In jedem Fall sind die Verarbeitungshinweise gemäß der jeweiligen Zulassung einzuhalten. Es gelten unsere Allgemeinen Geschäftsbedingungen. Änderungen aus technischen und baurechtlichen Gründen behalten wir uns vor.

Stand: 12_2019